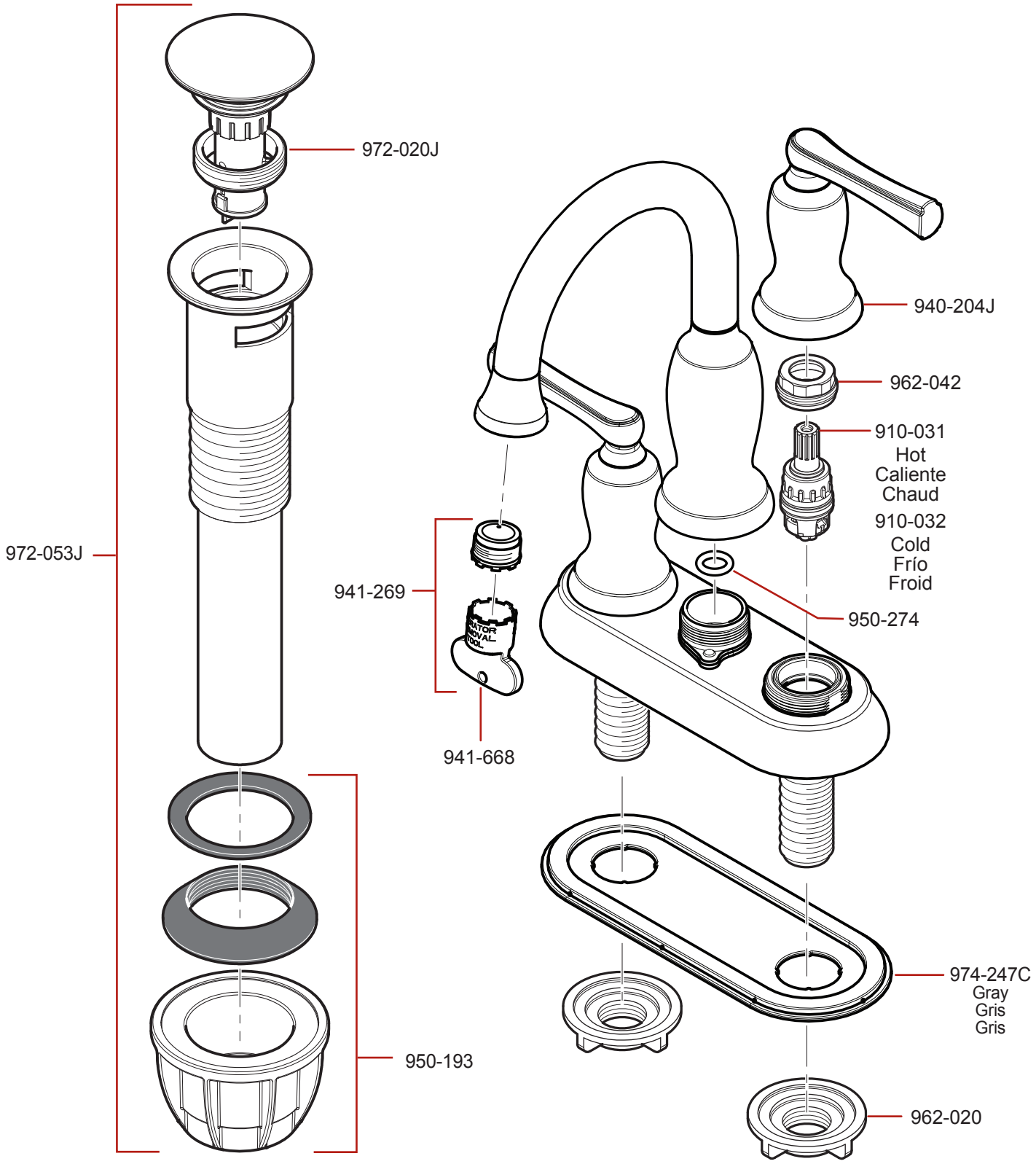F-043-LD • Parts Explosion • Esquema de piezas • Vue éclatée des pièces